다음 함수에 대한 진리표를 보여라.

(1) $F = AB' + A'C + ABC'$

(2) $G = AB' + (B+C)(A'+C')$

(3) $H = AD + BD' + A'BC' + (A+D')(B+D')$

불 함수 진리표 작성 및 간소화

다음 함수에 대한 진리표를 보여라.

(1) F = AB' + A'C + ABC'
(2)G = AB' + (B+C)(A'+C')
(3) H = AD+ BD' + A'BC' + (A+D')(B+D')

분석

이미지 속의 불 함수(Boolean functions)들에 대한 진리표를 작성해 드릴게요. 진리표는 입력 변수의 모든 가능한 조합에 대해 함수의 결과값이 어떻게 나오는지 보여주는 표입니다.

(1) $F = AB' + A'C + ABC'$

이 함수는 세 개의 변수 (A, B, C)를 가집니다. 총 $2^3 = 8$가지의 조합이 나옵니다.

A	B	C	AB'	$A'C$	ABC'	F
0	0	0	0	0	0	0
0	0	1	0	1	0	1
0	1	0	0	0	0	0
0	1	1	0	1	0	1
1	0	0	1	0	0	1
1	0	1	1	0	0	1
1	1	0	0	0	1	1
1	1	1	0	0	0	0

(2) $G = AB' + (B + C)(A' + C')$

이 함수 역시 세 개의 변수 (A, B, C)를 가집니다.

A	B	C	AB'	$(B + C)$	$(A' + C')$	G
0	0	0	0	0	1	0
0	0	1	0	1	1	1
0	1	0	0	1	1	1
0	1	1	0	1	1	1
1	0	0	1	0	1	1

Gemini에게 물어보세요

빠른 모델

0	0	1	0	1	0	1
0	1	0	0	0	0	0
0	1	1	0	1	0	1
1	0	0	1	0	0	1
1	0	1	1	0	0	1
1	1	0	0	0	1	1
1	1	1	0	0	0	0

(2) $G = AB' + (B + C)(A' + C')$

이 함수 역시 세 개의 변수 (A, B, C)를 가집니다.

A	B	C	AB'	$(B+C)$	$(A'+C')$	G
0	0	0	0	0	1	0
0	0	1	0	1	1	1
0	1	0	0	1	1	1
0	1	1	0	1	1	1
1	0	0	1	0	1	1
1	0	1	1	1	0	1
1	1	0	0	1	1	1
1	1	1	0	1	0	0

(3) $H = AD + BD' + A'BC' + (A + D')(B + D')$

이 함수는 네 개의 변수 (A, B, C, D)를 가지므로 총 $2^4 = 16$가지의 조합이 필요합니다. 지면 관계상 핵심 결과값 위주로 정리해 드릴게요.

A	B	C	D	AD	BD'	$A'BC'$	$(A+D')(B+D')$	H
0	0	0	0	0	0	0	0	0
0	0	0	1	0	0	0	0	0
0	0	1	0	0	0	0	0	0
0	0	1	1	0	0	0	[illegible]	0
0	1	0	0	0	1	1	1	1

Gemini에게 물어보세요

빠른 모델

A	B	C	D	AD	BD'	$A'BC'$	$(A+D')(B+D')$	H
0	0	0	0	0	0	0	0	0
0	0	0	1	0	0	0	0	0
0	0	1	0	0	0	0	0	0
0	0	1	1	0	0	0	0	0
0	1	0	0	0	1	1	1	1
0	1	0	1	0	0	1	0	1
0	1	1	0	0	1	0	1	1
0	1	1	1	0	0	0	0	0
1	0	0	0	0	0	0	1	1
1	0	0	1	1	0	0	1	1
1	0	1	0	0	0	0	1	1
1	0	1	1	1	0	0	1	1
1	1	0	0	0	1	0	1	1
1	1	0	1	1	0	0	1	1
1	1	1	0	0	1	0	1	1
1	1	1	1	1	0	0	1	1

💡 **팁**

- $'$ 기호는 NOT 연산을 의미합니다 (0은 1로, 1은 0으로).
- $+$ 기호는 OR 연산을 의미합니다 (하나라도 1이면 1).
- **변수가 붙어있는 것(AB)**은 AND 연산을 의미합니다 (모두 1이어야 1).

이 진리표를 바탕으로 카르노 맵(Karnaugh Map)을 그려서 식을 더 간소화해 볼까요? 원하신다면 도와드릴 수 있습니다!

소스

Gemini는 AI이며 실수를 할 수 있습니다.

Gemini에게 물어보세요

빠른 모델

다음 식을 최소 곱의 합 식으로 줄이고,각 단계를 보여라.
(최소항의 수,리터럴 수가 괄호안에 주어진다)

(A) $xy + xy'$ (1항, 1리터럴)
(B) $xz + yz + xz' + yz'$ (2항, 2리터럴)

다음 식을 최소 곱의 합 식으로 줄이고,각 단계를 보여라.
(최소항의 수,리터럴 수가 괄호안에 주어진다)

(A) xy + xy' (1항, 1리터럴)
(B) xz + yz + xz' + yz' (2항, 2리터럴)

분석

새로운 이미지에서는 (B)번 문제가 $xz + yz + xz' + yz'$로 명확하게 보이네요! 이 식을 불 대수 법칙을 사용하여 단계별로 간소화해 보겠습니다.

(A) $xy + xy'$

목표: 1항, 1리터럴

1. **공통 인수 추출 (분배 법칙):**
   두 항에서 공통인 x를 묶어냅니다.

   $$x(y + y')$$

2. **보수 법칙 (Complement Law):**
   $y + y' = 1$임을 적용합니다.

   $$x(1)$$

3. **항등 법칙 (Identity Law):**
   결과: x

(B) $xz + yz + xz' + yz'$

목표: 2항, 2리터럴

이 문제는 공통 인수를 어떻게 묶느냐에 따라 아주 간단하게 풀립니다.

1. **항 재배열 (교환 법칙):**
   x가 포함된 항과 y가 포함된 항으로 그룹을 나눕니다.

   $$(xz + xz') + (yz + yz')$$

2. **공통 인수 추출 (분배 법칙):**
   첫 번째 괄호에서는 x를, 두 번째 괄호에서는 y를 묶습니다.

Gemini에게 물어보세요

빠른 모델

결과: x

(B) $xz + yz + xz' + yz'$

목표: 2항, 2리터럴

이 문제는 공통 인수를 어떻게 묶느냐에 따라 아주 간단하게 풀립니다.

1. **항 재배열 (교환 법칙):**
   x가 포함된 항과 y가 포함된 항으로 그룹을 나눕니다.

   $$(xz + xz') + (yz + yz')$$

2. **공통 인수 추출 (분배 법칙):**
   첫 번째 괄호에서는 x를, 두 번째 괄호에서는 y를 묶습니다.

   $$x(z + z') + y(z + z')$$

3. **보수 법칙 (Complement Law):**
   $z + z' = 1$이므로 식을 대입합니다.

   $$x(1) + y(1)$$

4. **항등 법칙 (Identity Law):**
   최종적으로 식을 정리합니다.
   결과: $x + y$

💡 **최종 확인**

- (A) 결과: x (1개 항, 1개 리터럴) — **일치**
- (B) 결과: $x + y$ (2개 항, 2개 리터럴) — **일치**

두 문제 모두 목표로 제시된 항과 리터럴 수에 완벽하게 도달했습니다. 혹시 이 과정을 카르노 맵(K-map)으로 시각화해서 확인해보고 싶으신가요?

소스

Gemini는 AI이며 실수를 할 수 있습니다.

Gemini에게 물어보세요

빠른 모델

다음 함수를 구현하기 위한 시스템의 회로도를 AND, OR, NOT 게이트를 사용하여 나타내어라. 대수식을 조작하지 않는다.
(변수들은 보수화되지 않은 것만 사용 가능하다고 가정)

a) $AB + BC' + C'D$
b) $A(B+C) + D$
c) $AC + B'C + AB'$

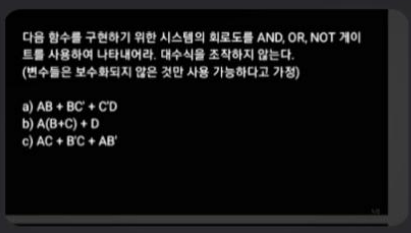
다음 함수를 구현하기 위한 시스템의 회로도를 AND, OR, NOT 게이트를 사용하여 나타내어라. 대수식을 조작하지 않는다.
(변수들은 보수화되지 않은 것만 사용 가능하다고 가정)

a) AB + BC' + C'D
b) A(B+C) + D
c) AC + B'C + AB'

분석

이번 문제는 대수식을 변형하지 않고, 주어진 식 그대로 논리 회로(AND, OR, NOT 게이트)를 그리는 작업입니다. '변수들은 보수화되지 않은 것만 사용 가능'하다는 조건은 A', B', C'와 같은 반전된 입력이 필요할 때 반드시 **NOT 게이트**를 사용해야 한다는 뜻입니다.

각 식에 필요한 게이트 구성은 다음과 같습니다.

a) $AB + BC' + C'D$

이 식은 3개의 곱(Product) 항을 합(Sum)으로 연결한 구조입니다.

- **1단계 (NOT):** C 입력을 NOT 게이트에 통과시켜 C'를 만듭니다.
- **2단계 (AND):** 3개의 AND 게이트가 필요합니다.
  1. A와 B를 입력받는 AND 게이트 → AB
  2. B와 C'를 입력받는 AND 게이트 → BC'
  3. C'와 D를 입력받는 AND 게이트 → $C'D$
- **3단계 (OR):** 위 3개의 AND 게이트 출력을 하나의 3-입력 OR 게이트(또는 두 개의 2-입력 OR 게이트)로 연결합니다.

b) $A(B + C) + D$

괄호가 있으므로 연산 순서에 주의하여 설계합니다.

- **1단계 (OR):** B와 C를 입력받는 OR 게이트 → $(B + C)$
- **2단계 (AND):** A와 위 OR 게이트의 결과를 입력받는 AND 게이트 → $A(B + C)$
- **3단계 (OR):** 위 AND 게이트의 결과와 D를 입력받는 OR 게이트 → $A(B + C) + D$

c) $AC + B'C + AB'$

B의 보수(B')가 두 군데에서 사용됩니다.

- **1단계 (NOT):** B 입력을 NOT 게이트에 통과시켜 B'를 만듭니다.
- **2단계 (AND):** 3개의 AND 게이트가 필요합니다.
  1. A와 C를 입력받는 AND 게이트 → AC

Gemini에게 물어보세요

빠른 모델

- **1단계 (NOT):** B 입력을 NOT 게이트에 통과시켜 B'를 만듭니다.
- **2단계 (AND):** 3개의 AND 게이트가 필요합니다.
  1. A와 C를 입력받는 AND 게이트 → AC
  2. B'와 C를 입력받는 AND 게이트 → $B'C$
  3. A와 B'를 입력받는 AND 게이트 → AB'
- **3단계 (OR):** 위 3개의 AND 게이트 출력을 하나의 3-입력 OR 게이트로 합칩니다.

💡 **팁:** 회로를 그릴 때 입력선(A, B, C, D)을 왼쪽에 수직으로 길게 내려두고, 필요한 곳에서 선을 따오는 방식으로 그리면 훨씬 깔끔합니다.

혹시 이 설명 중 특정 문항의 회로도를 직접 그려서 보여드리면 이해하는 데 더 도움이 될까요?

소스

회로도를 직접 그려서 보여줘

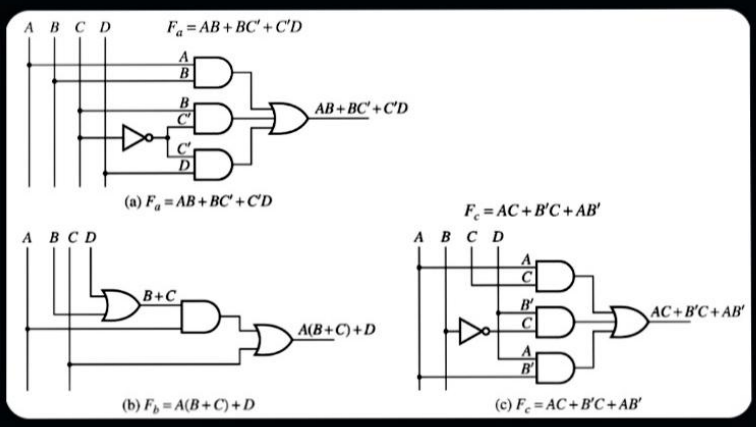

소스

Gemini는 AI이다 할 수 있습니다.

Gemini에게 물어보세요

빠른 모델

다음 회로에 대해

1.대수식을 구하라.

2. 그것을 곱의 합 형태로 나타내어라.

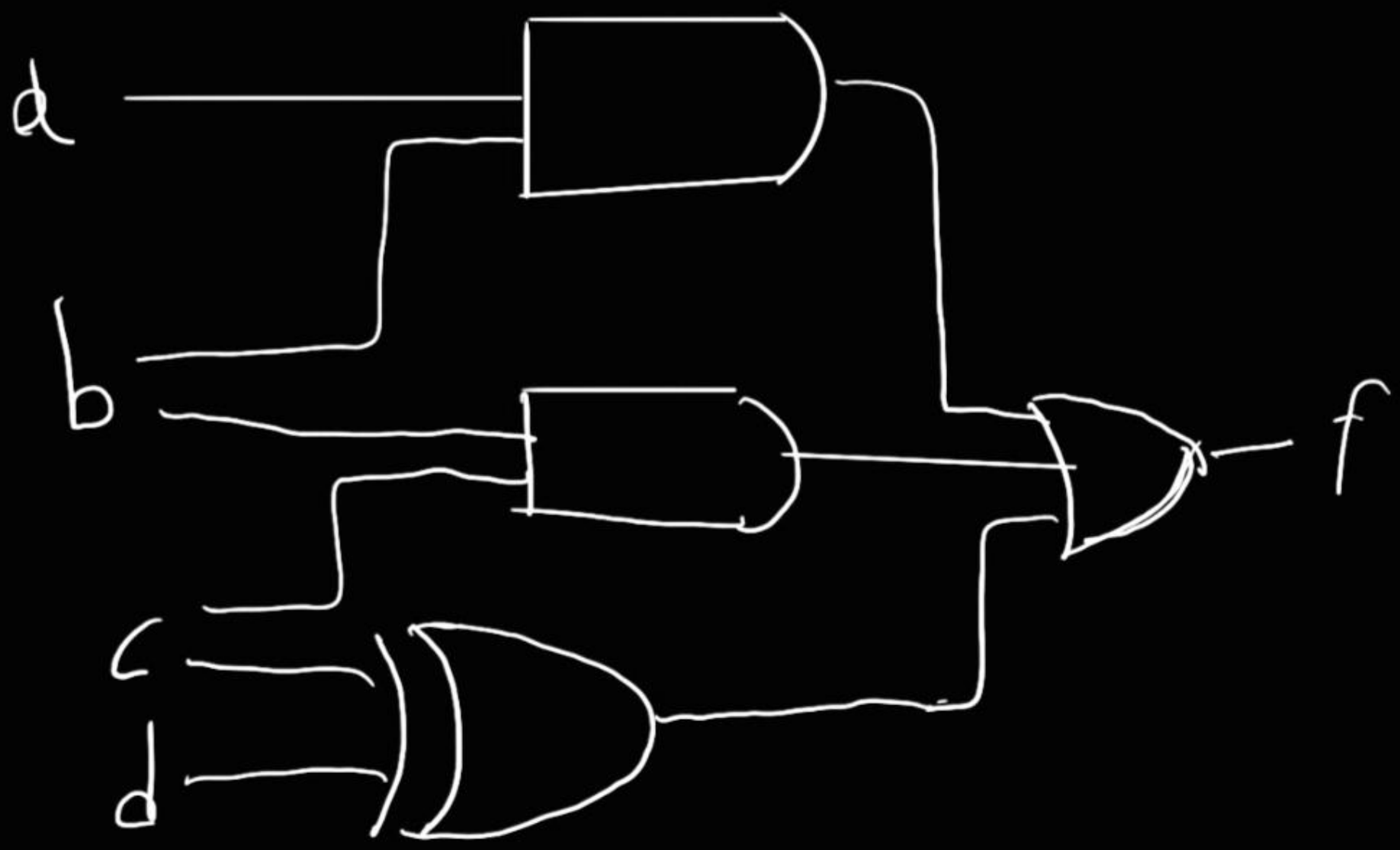

분석

이미지에 그려진 논리 회로를 분석하여 대수식을 구하고, 이를 곱의 합(SOP) 형태로 정리해 보겠습니다.

1. 대수식 구하기

회로의 각 게이트 입출력을 따라가며 식을 세워봅니다.

- **첫 번째 AND 게이트 (위쪽):** 입력이 a와 b입니다. → ab
- **두 번째 AND 게이트 (중간):** 입력이 b와 c입니다. → bc
- **세 번째 XOR 게이트 (아래쪽):** 입력이 c와 d입니다. → $c \oplus d$
  - XOR의 정의에 따라 이는 $cd' + c'd$와 같습니다.
- **최종 OR 게이트:** 위 세 게이트의 출력을 모두 합산합니다.

최종 대수식 f:

$$f = ab + bc + (c \oplus d)$$

2. 곱의 합(SOP) 형태로 나타내기

곱의 합(Sum of Products) 형태는 모든 항이 변수들의 곱으로만 이루어지고, 그 항들이 더해진 구조여야 합니다. XOR 연산자를 기본 불 대수 연산($+, \cdot, '$)으로 풀어서 써주면 됩니다.

1. **XOR 풀기:** $c \oplus d = cd' + c'd$
2. **식에 대입:** $f = ab + bc + cd' + c'd$

최종 SOP 결과:

1. 대수식 구하기

회로의 각 게이트 입출력을 따라가며 식을 세워봅니다.

- **첫 번째 AND 게이트 (위쪽):** 입력이 a와 b입니다. $\rightarrow ab$
- **두 번째 AND 게이트 (중간):** 입력이 b와 c입니다. $\rightarrow bc$
- **세 번째 XOR 게이트 (아래쪽):** 입력이 c와 d입니다. $\rightarrow c \oplus d$
  - XOR의 정의에 따라 이는 $cd' + c'd$와 같습니다.
- **최종 OR 게이트:** 위 세 게이트의 출력을 모두 합산합니다.

최종 대수식 f:

$$f = ab + bc + (c \oplus d)$$

2. 곱의 합(SOP) 형태로 나타내기

곱의 합(Sum of Products) 형태는 모든 항이 변수들의 곱으로만 이루어지고, 그 항들이 더해진 구조여야 합니다. XOR 연산자를 기본 불 대수 연산($+, \cdot, '$)으로 풀어서 써주면 됩니다.

1. **XOR 풀기:** $c \oplus d = cd' + c'd$
2. **식에 대입:** $f = ab + bc + cd' + c'd$

최종 SOP 결과:

$$f = ab + bc + cd' + c'd$$

💡 **추가 설명**

- **변수 확인:** 회로 왼쪽의 글씨를 보면 입력 변수가 a, b, c, d로 구성되어 있습니다.
- **게이트 모양:** 둥근 모양은 AND(곱), 끝이 뾰족한 모양은 OR(합), 입력 쪽에 선이 하나 더 있는 것은 XOR(배타적 논리합)입니다.

혹시 이 식을 최소화(간소화)하는 과정도 필요하신가요? 카르노 맵을 사용하면 더 줄일 수 있는지 확인해 드릴 수 있습니다.

소스

Gemini는 AI이며 실수를 할 수 있습니다.

Gemini에게 물어보세요

빠른 모델

강의 자료와 사용자 문제 비교 분석

Lecture4B...0542.pdf
PDF

Lecture6...04134.pdf
PDF

Le
PDF

뒤에 있는 사진들은 내가 만들어낸 문제야.
앞에 보내준 파일중에 내가 만든 문제와 똑같은 문제가 있는지 점검해줘

제공해주신 4장의 이미지 문제들을 꼼꼼히 분석하여, 이전에 올려주신 6개의 강의 자료(Lecture 1~6)에 동일한 문제가 있는지 점검해 보았습니다.

결론부터 말씀드리면, **사용자께서 직접 만드신 문제와 완전히 똑같은 (숫자와 조건까지 일치하는) 문제는 강의 자료에 없습니다.** 다만, 문제의 유형이나 개념적인 예시는 강의 자료의 내용을 바탕으로 하고 있습니다.

상세 점검 결과는 다음과 같습니다.

1. 2진수 사칙연산 및 Overflow 문제 (이미지 341, 350)

- **사용자 문제:** $0101 - 0111$ 연산을 2의 보수 방식을 이용하여 계산하고 Overflow 여부 판단.
- **강의 자료 연관성 (Lecture 2):**
  - Lecture 2의 8페이지에 **유사한 예제**가 있습니다. 자료에는 $0101 + (1001)$과 같은 2의 보수 덧셈 예시가 적혀 있으나, 사용자 문제처럼 $0101 - 0111$을 직접적으로 묻는 형태는 없습니다.
  - Overflow의 정의와 판단 기준(마지막 Carry와 출력 Carry 비교)은 Lecture 2의 내용을 충실히 반영하고 있습니다.

2. 불 대수(Boolean Algebra) 간소화 문제 (이미지 342)

- **사용자 문제:** $abc' + a'bc + ab'c' + ab'c + abc$ 식을 최소 SOP로 간소화.
- **강의 자료 연관성 (Lecture**